BLOCCHI IN LAPILLO MODULO H25

BLOCCO MONOCAMERA

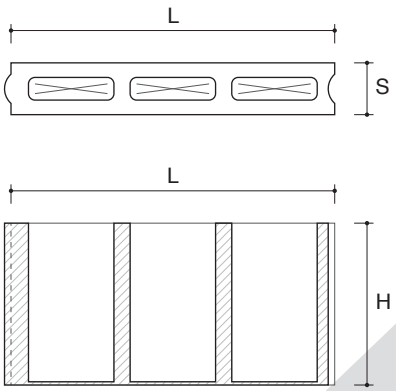

VISTA PROSPETTICA

BLOCCO TRICAMERA

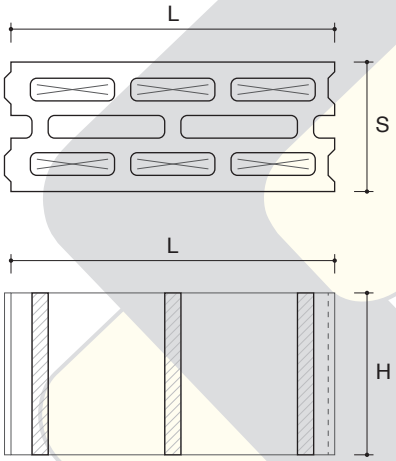

VISTA PROSPETTICA

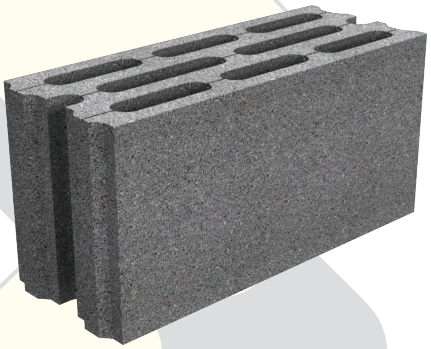

CODICE	DESCRIZIONE	DIMENSIONI ESTERNE (cm)			N. PEZZI IMBALLO	KG CAD.	N. PEZZI AL MQ	PEZZI SPECIALI AD IMBALLO			REI	NOTE
		S	H	L				ANGOLO	MEZZO BLOCCO	BLOCCO TESTATA		
L62550M	BLOCCO MONOCAMERA	6	25	50	112	9,10	8	-	-	8	120	-
L82550M	BLOCCO MONOCAMERA	8	25	50	96	11,5	8	-	-	8	120	-
L102550M	BLOCCO MONOCAMERA	10	25	50	72	12,5	8	-	-	8	120	-
L122550M	BLOCCO MONOCAMERA	12	25	50	64	15,2	8	-	-	8	120	-
L152550M	BLOCCO MONOCAMERA	15	25	50	48	18,8	8	-	-	-	180	-
L202550M	BLOCCO MONOCAMERA	20	25	50	40	24,3	8	-	-	8	180	-
L202550B	BLOCCO BICAMERA	20	25	50	40	21	8	-	-	8	180	-
L202550T	BLOCCO TRICAMERA PORTANTE	20	25	50	40	28	8	-	-	8	180	-
L252550T	BLOCCO TRICAMERA PORTANTE	25	25	50	32	32,3	8	-	-	8	180	-
L302550P	BLOCCO PENTACAMERA PORTANTE	30	25	50	24	42,1	8	-	-	8	180	-

Sede Legale e Stabilimento
S.P.Ponte delle Tavole, 103-105
Palombara Sabina - 00018 (RM)
Tel. e Fax: 0774.635474 - 659728

Stabilimento
Via Giovanni XXIII, 18
Palombara Sabina - 00018 (RM)
Tel. 0774.634574

Stabilimento
S.P. Pascolare, 189
Palombara Sabina - 00018 (RM)
Tel. e Fax: 0774.631224 - 631219

C.F. e P.I. 03681081000
REA 689585
Cap. Soc. €. 61.200,00
e-mail: info@leggisrl.com
www.leggisrl.it

Member of GIQG Federation
RINA
CERTIFIED MANAGEMENT SYSTEM
ISO 9001 - ISO 14001
BS OHSAS 18001

BLOCCHI IN LAPILLO MODULO H25

GENERALITA'

I blocchi in lapillo sono blocchi in calcestruzzo vibrocompresso, prodotti industrialmente. La disponibilità di diversi formati e spessori ne consente l'impiego in molteplici campi dell'edilizia. I nostri prodotti sono progettati sia per la realizzazione di muri di tamponamento, che per la realizzazione di pareti portanti, in ambito civile ed industriale. In ogni fornitura, la presenza di pezzi speciali consente di realizzare il mezzo blocco ed il blocco di testata.

QUALITA'

Tutti i blocchi prodotti dalla Leggi S.r.l. sono conformi alle specifiche tecniche dattate dalla Norma UNI EN 771/3 (*Specification for Masonry units - Part 3: Aggregate concrete masonry units - dense and light - weight aggregates)*, e sono contrassegnati dalla marcatura CE. Per ogni prodotto è inoltre disponibile la "Dichiarazione di Prestazioni" (DoP) come stabilito dal Consiglio dell'Unione Europea con Regolamento (UE) n. 305/2011.

I blocchi in lapillo offrono anche una adeguata resistenza al fuoco. Non contenendo componenti organici, in caso di incendio, non rilasciano fumi o gas nocivi per la salute e rientrano, in base a quanto stabilito dal D.M. 10/03/2005, in Euroclasse A1.

I prodotti dispongono di certificazione per la determinazione della resistenza al fuoco, secondo quanto stabilito dalle Norme UNI EN 1363-1:2012 e UNI EN 1364-1:2002, effettuate presso laboratori esterni certificati.

VOCE DI CAPITOLATO

Muratura realizzata con blocchi in calcestruzzo vibrocompresso, conformi alle disposizioni stabilite dalla normativa UNI EN 771/3, aventi dimensioni pari a __X__X__ cm (LXSpXH), peso di ± ___kg/cad, massa volumica _____ kg/mc, classe di tolleranza ____, percentuale di foratura ____%. Resistenza al fuoco REI_____. Produttore Leggi S.r.l. *(per maggiori informazioni vedi schede tecniche).*

ANNOTAZIONI

.....

.....

.....

.....

.....

.....

.....

.....

.....

.....

edizione 2014